TROX

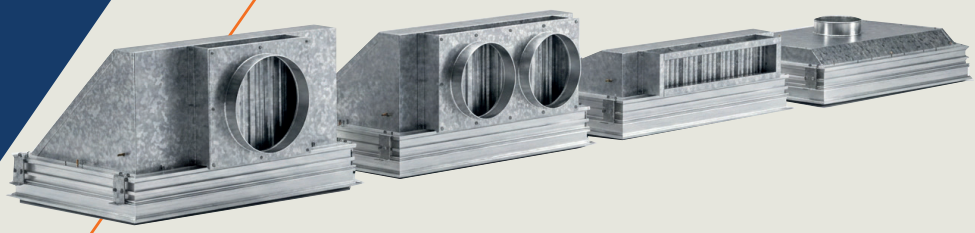

CAIXA TERMINAL

CAIXAS TERMINAIS PARA FILTROS ABSOLUTOS *TFC-TC*

www.troxbrasil.com.br

APLICAÇÃO

A caixa terminal TFC-TC-BR foi desenvolvida com a tecnologia TOTAL CLEAN patenteada, com construção mais leve e higiênica. A nova plataforma tem dimensões reduzidas e montagem versátil das diferentes posições do colarinho. Além disso, a nova TFC-TC-BR é compatível com a instalação em iso-painéis em salas limpas.

- Plenum em aço galvanizado
- Estrutura porta filtro em alumínio Anodizado
- Entradas de ar: colarinho circular lateral único ou duplo, colarinho único superior ou flange retangular lateral
- Compatível com filtros absolutos H13 / H14, com selo de gel autorregenerativo ou gaxeta de borracha (Vendido Separadamente).
- Vários tipos de difusores: colmeia plástica, chapa perfurada (inox ou aço-carbono branco) ou VDW (inox ou branco)
- Suportes prontos para montagens em forros caminháveis ou para montagem com tirantes
- Parafusos embutidos para montagem por tirantes (tirantes por conta do cliente)
- Niples para tomada de pressão para estimativa de saturação do filtro

DIFERENCIAIS DO PRODUTO

- Fácil montagem
- Leve
- Econômica
- Vários tamanhos

CONFIGURAÇÕES

ENTRADA

> Um Colarinho Circular Lateral

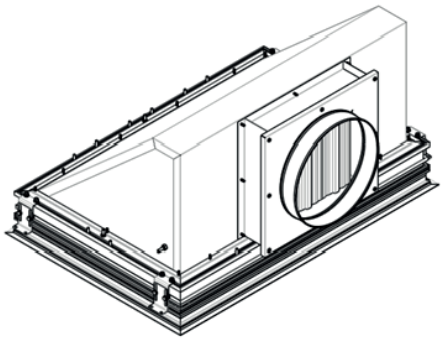

> Dois Colarinhos Circular Lateral

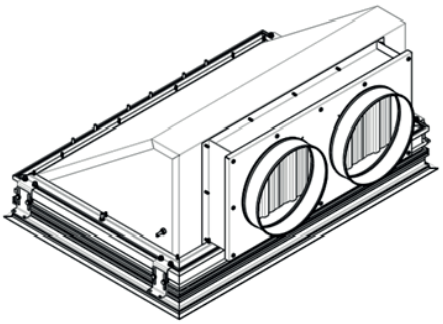

> Retangular

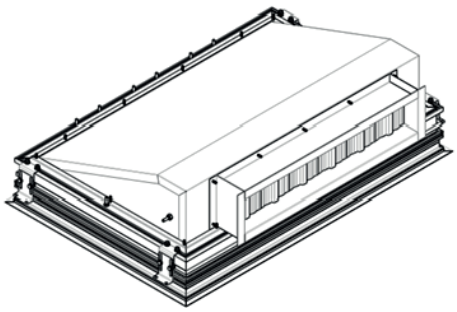

> Um Colarinho Circular Superior

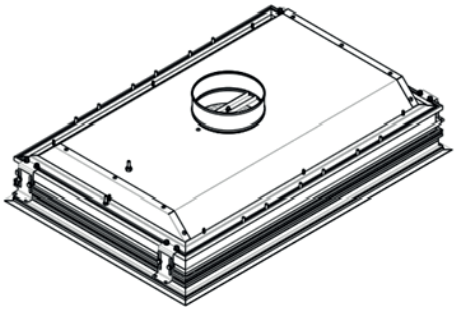

DIFUSOR

> Plástico

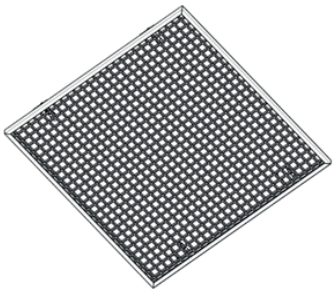

> Chapa Perfurada

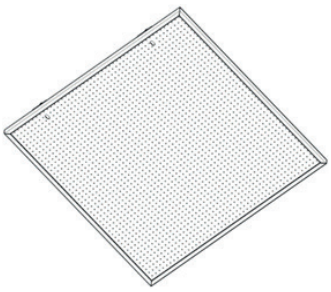

> Alta indução – VDW

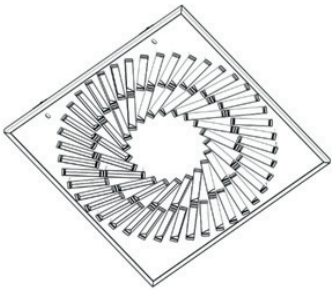

Difusor	Δp Vazão Max. [Pa]	LwA Vazão Max. [dB A]	Tamanho Caixa
Chapa Perfurada	60	50	Todos
Difusor Plástico	10	>15	Todos
VDW	30	30	Quadradas (B = L)

ENTRADA POR COLARINHO

> Colarinho Lateral

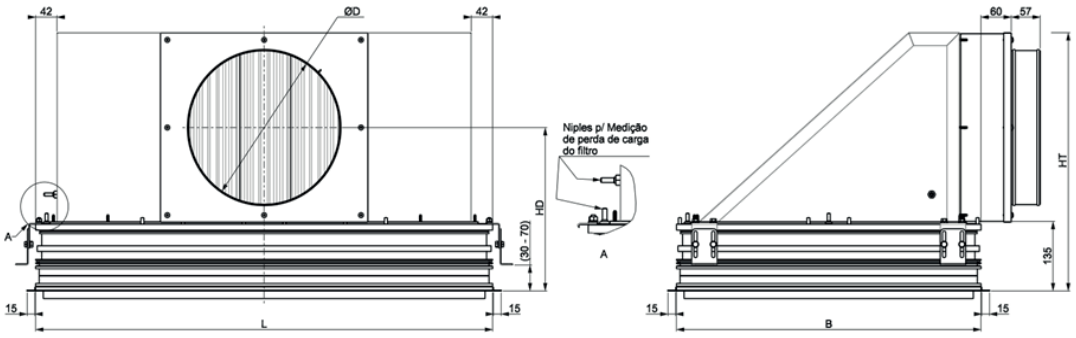

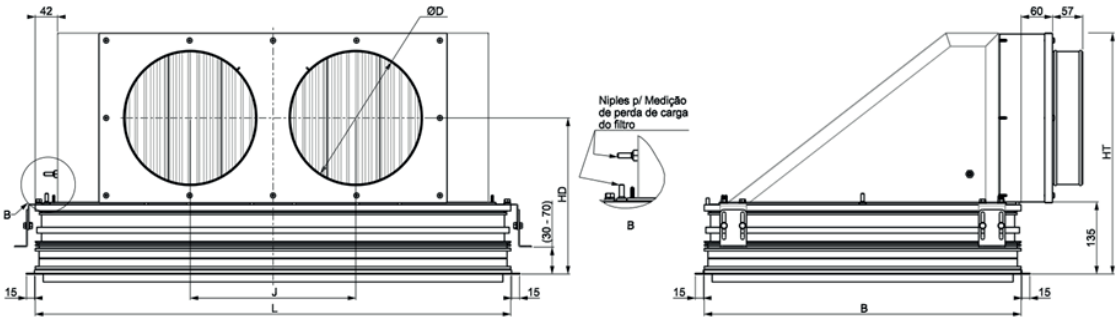

Colarinho	Dimensões		
	HT	HD	J
Ø123	325	229	188
Ø148	350	241,5	213
Ø158	360	246,5	223
Ø198	400	266,5	263
Ø248	450	291,5	313
Ø298	500	316,5	-

> Colarinho Superior

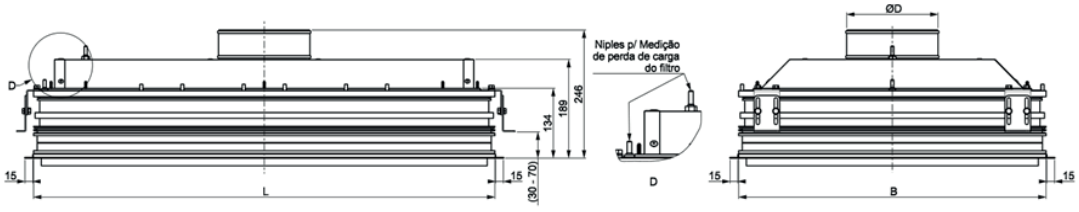

Vazão máxima das caixas com colarinho em m³/h

Orientação de entrada (*2)

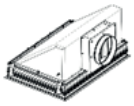
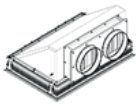
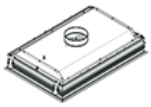

Base		Um colarinho						Dois Colarinhos					Um Colarinho Superior							
Caixa (BxL) [mm]	Filtro (BxLx78)	Ø123	Ø148	Ø158	Ø198	Ø248	Ø298	2xØ123	2xØ148	2xØ158	2xØ198	2xØ248	Ø123	Ø148	Ø158	Ø198	Ø248	Ø298	Ø348	(*1) Peso (kg) ~
349 x 349	305 x 305	260	-	-	-	-	-	-	-	-	-	-	260	-	-	-	-	-	-	7
349 x 654	305 x 610	350	500	540	-	-	-	540	-	-	-	-	350	500	540	-	-	-	-	11
654 x 349	305 x 610	350	-	-	-	-	-	-	-	-	-	-	-	-	-	-	-	-	-	11
501 x 501	457 x 457	-	500	550	600	-	-	-	-	-	-	-	-	500	550	600	-	-	-	11
579 x 579	535 x 535	-	500	550	850	-	-	700	-	-	-	-	-	500	550	850	-	-	-	14
599 x 599	555 x 555	-	-	550	850	900	-	700	900	-	-	-	-	-	550	850	900	-	-	15
619 x 619	575 x 575	-	-	-	850	1000	-	700	1000	-	-	-	-	-	-	850	1000	-	-	16
654 x 654	610 x 610	-	-	-	850	1100	-	700	1000	1100	-	-	-	-	-	850	1100	-	-	17
599 x 749	555 x 705	-	-	-	850	1150	-	700	1000	1100	1150	-	-	-	-	850	1150	-	-	18
749 x 599	555 x 705	-	-	-	850	1150	-	700	1000	1100		-	-	-	-	-	-	-	-	18
599 x 899	555 x 855	-	-	-	850	1350	-	-	1000	1100	1400	-	-	-	-	850	1350	1400	-	21
899 x 599	555 x 855	-	-	-	850	1350	-	-	1000	1100	-	-	-	-	-	-	-	-	-	21
654 x 959	610 x 915	-	-	-	-	1350	1700	-	1000	1100	1700	-	-	-	-	-	1350	1700	-	24
959 x 654	610 x 915	-	-	-	-	1350	1700	-	1000	1100	-	-	-	-	-	-	-	-	-	24
599 x 1198	555 x 1154	-	-	-	-	1350	1900	-	-	1100	1700	1900	-	-	-	-	1350	1900	-	27
1198 x 599	555 x 1154	-	-	-	-	1350	1900	-	-	1100	-	-	-	-	-	-	-	-	-	27
654 x 1264	610 x 1220	-	-	-	-	1350	1900	-	-	-	1700	2200	-	-	-	-	1350	1900	2200	31
1264 x 654	610 x 1220	-	-	-	-	1350	1900	-	-	-	-	-	-	-	-	-	-	-	-	31

(*1) Peso do produto completo com o filtro
(*2) Para as opções de entrada de colarinho lateral em caixas retangulares, o colarinho pode ser posicionado no lado menor ou maior da caixa.

Entrada Retangular lateral

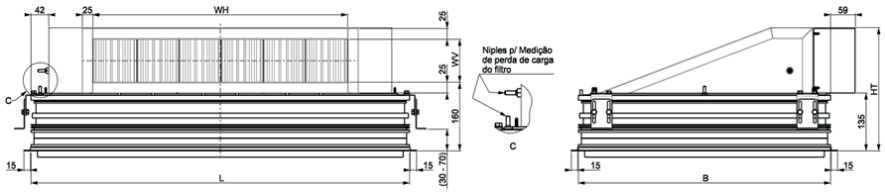

Orientação de entrada	Caixa (BxL) [mm]	Filtro (BxLx78)	Base Vazão Máxima [m³/h]	Base BOCA WH x WV [mm]	Base HT	(*) Peso (kg) ~
	349 x 349	305 x 305	260	100 x 155	287	7
	349 x 654	305 x 610	540	100 x 255	287	11
	654 x 349	305 x 610	540	150 x 155	337	11
	501 x 501	457 x 457	600	100 x 255	287	11
	579 x 579	535 x 535	850	100 x 355	287	14
	599 x 599	555 x 555	900	100 x 405	287	15
	619 x 619	575 x 575	1000	100 x 405	287	16
	654 x 654	610 x 610	1100	100 x 455	287	17
	599 x 749	555 x 705	1150	100 x 505	287	18
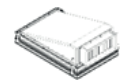	749 x 599	555 x 705	1150	150 x 405	337	18
	599 x 899	555 x 855	1400	100 x 605	287	21
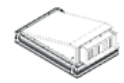	899 x 599	555 x 855	1400	150 x 405	337	21
	654 x 959	610 x 915	1700	100 x 705	287	24
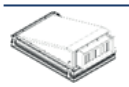	959 x 654	610 x 915	1700	150 x 455	337	24
	599 x 1198	555 x 1154	1900	100 x 805	287	27
	1198 x 599	555 x 1154	1900	200 x 405	387	27
	654 x 1264	610 x 1220	2200	100 x 905	287	31
	1264 x 654	610 x 1220	2200	200 x 455	387	31

(*) Peso do produto completo com o filtro



MONTAGEM

A caixa terminal TFC-TC-BR pode ser montada individualmente apoiada no forro caminhável (iso-painéis) ou por tirantes no teto.
(*) Somente em configurações com damper, recomendamos manter espaço de 100 mm para regulagem de vazão.
(**) O Tamanho do vão no forro necessário é de B + 7 mm por L + 7 mm.

> ISO-Painéis

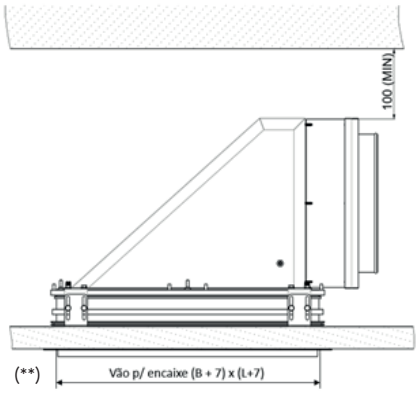

> Tirantes

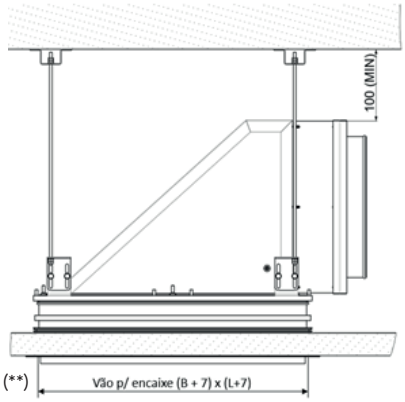



CODIFICAÇÃO

TFC-TC-BR-EA2/654x1264/248/DP/P/P

1 2 3 4 5 6 7

1 TIPO

TFC-TC-BR

2 ENTRADA DE AR

CÓDIGO	DESCRIÇÃO
EA1	Entrada Lateral – 1 Colarinho Circular
EA2	Entrada Lateral – 2 Colarinhos Circulares
EA3	Entrada Superior – 1 Colarinho Circular
EA4	Entrada Lateral – Retangular

3 DIMENSÃO DA CAIXA

Formato: B[Profundidade] x L[Largura]

4 DIÂMETRO DO COLARINHO

CÓDIGO	DESCRIÇÃO
000	Sem colarinho
123	Colarinho Ø123 mm
148	Colarinho Ø148 mm
158	Colarinho Ø158 mm
198	Colarinho Ø198 mm
248	Colarinho Ø248 mm

5 DAMPER

CÓDIGO	DESCRIÇÃO
00	Sem Damper
DP	Com Damper

6 TIPO DE DIFUSOR

CÓDIGO	DESCRIÇÃO
C	Difusor Chapa Perfurada Aço Inox
D	Difusor Chapa Perfurada Aço Zincado Branco
P	Difusor Colméia Plástica
V	Difusor VDW – Aço Inox
W	Difusor VDW - Aço Zincado Branco

**Atenção: Difusor VDW disponível apenas para caixas onde B = L*

7 ACABAMENTO LATERAL

CÓDIGO	DESCRIÇÃO
O	Sem perfil de acabamento
P	Com perfil de acabamento

SELEÇÃO DO FILTRO

Os filtros para utilização na caixa terminal TFC-TC-BR deverão ser consultados no Catálogo de Filtros da TROX e sua especificação deverá seguir:

1 CÓDIGO DO FILTRO

MFP

2 CLASSIFICAÇÃO DO FILTRO

A caixa terminal TFC-TC-BR foi desenvolvida para uso com dois tipos de filtro para serem selecionados de acordo com a necessidade do projeto:

CÓDIGO	DESCRIÇÃO
ISO35H (H13)	Filtragem de partículas de acordo ISO 29463
ISO45H (H14)	Filtragem de partículas de acordo ISO 29463

3 MOLDURA

São duas as molduras disponíveis para utilização:

CÓDIGO	DESCRIÇÃO
ALZX	Moldura em Alumínio para vedação com gaxeta com plug para leitura de PAO
ALUX	Moldura em Alumínio para vedação tipo gel superior com plug para leitura de PAO

4 DIMENSÃO DO FILTRO

Neste caso, devem, ser observadas as dimensões de filtro que constam na tabela da página 5 e 6.

SELECT+

Selecione seu equipamento no ponto de operação do seu projeto em poucos passos.

BIM DWG FD

troxselect.troxbrasil.com.br

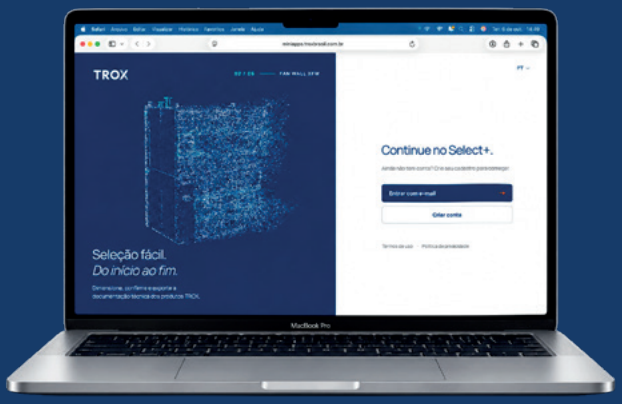

Partes&Peças TROX

Quando assunto é peças originais e insumos das principais marcas do mercado, entre em contato através do e-mail troxpartes-br@troxgroup.com

SERVICE

A solução completa TROX ao cliente, desde a seleção das melhores opções de nossos equipamentos até a sua correta operação, com a garantia única TROX.

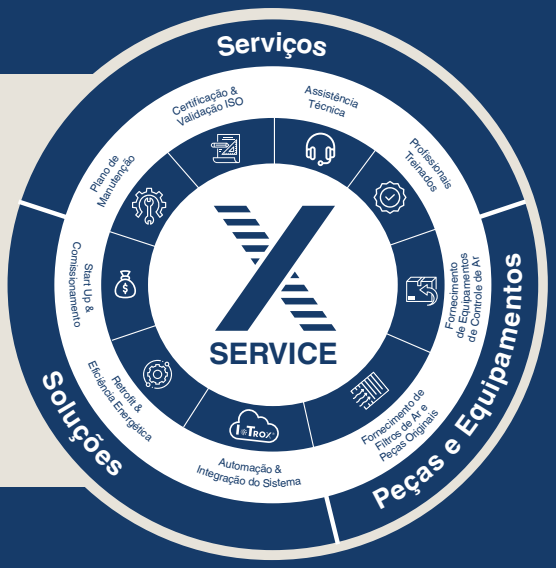



PARA MAIS INFORMAÇÕES ACESSE O QR CODE:

TROX do Brasil
Rua Alvarenga, 2025 Butantã
05509-005 – São Paulo – SP – Brasil
Tel. +55 (11) 3037-3900
trox-br@troxgroup.com

www.troxbrasil.com.br

Reservado o direito de modificações. Reprodução proibida – Grupo TROX (10/2026)